Les Monumentalistes
L'empreinte d'une vie

CIN 01 - STOCK N°06

ORIGINE : France

DIMENSIONS : Dalle : 60 x 80 x 5ép

Stèle N° 4108 : 55/50 x 60ht x 6.5ép

Stock N°06 - Dev GB21942 - Cde GB21135

SEMELLE : Sans semelle

Présenté en *Au trait*

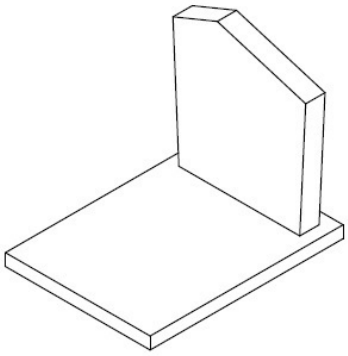

GRANITS DISPONIBLES	QUANTITÉS DE MONUMENTS	QUANTITÉS DE SEMELLES
Gris Saint Michel	1	

* Tarifs HT départ usine, hors placages, gravures et accessoires. Transport en sus.

** Semelles indissociables des monuments

Stock susceptible d'être modifié sans préavis.
Les semelles ne sont pas dissociables des monuments.
Photo, coloris et quantité non contractuels